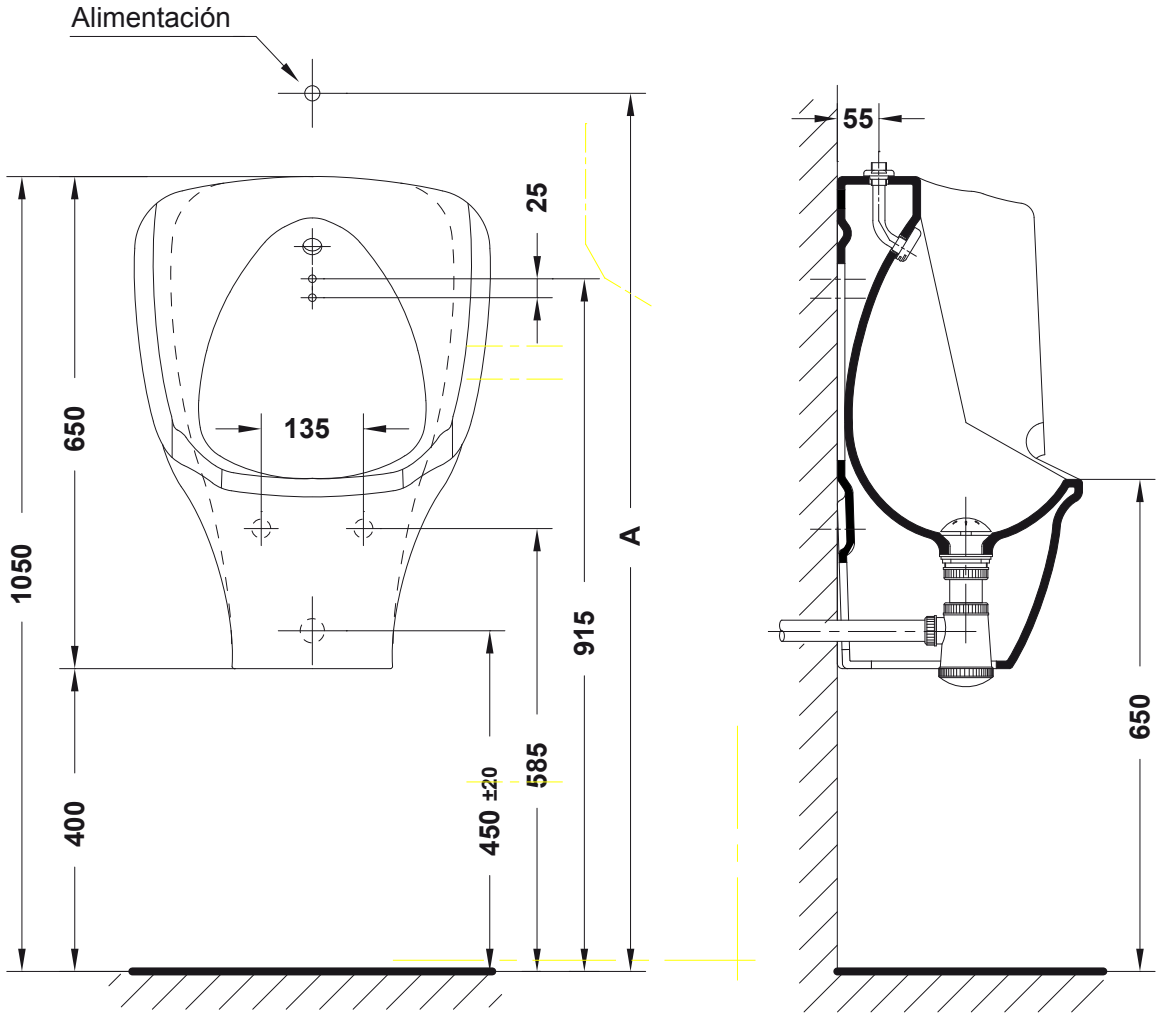

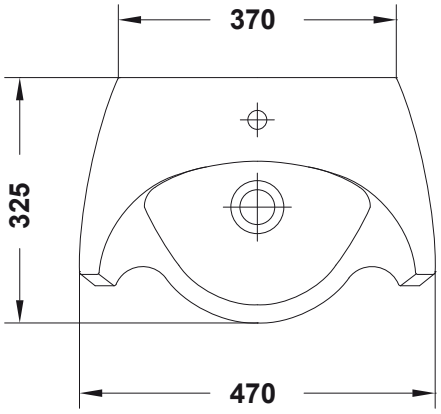

Alimentación	A
Fluxor	1200 ±20
Codo enlace	1160 ±20